UnikGlass® 90

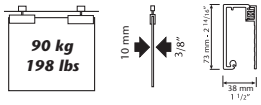

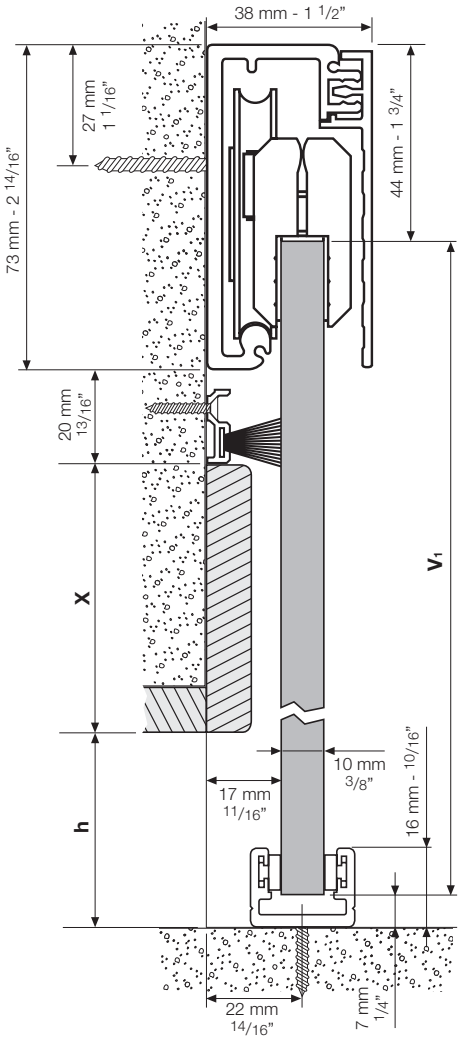

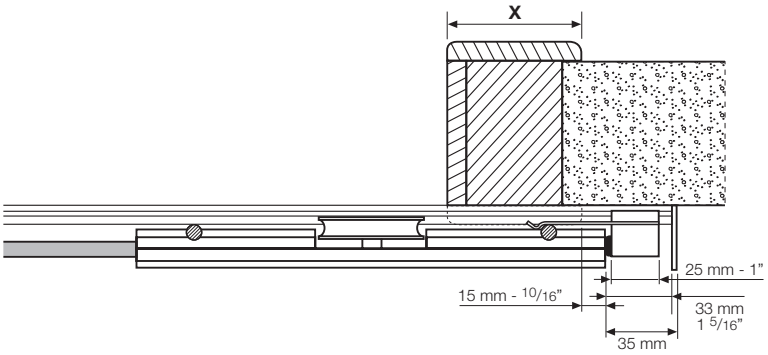

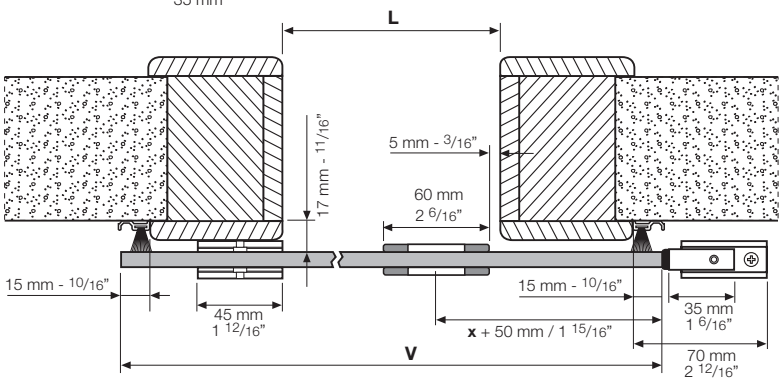

$$V = L + 2x + 30$$
$$V_1 = h + x + 42$$

KLEIN ibérica, s.a.® Edificio KLEIN - Polígono Industrial Can Cuyàs – Crta. N.150 a Sabadell Km. 1 – 08110 MONTCADA I REIXAC (Barcelona – Spain) - Atención al Cliente +34 902 310 350 – Customer Service +34 902 199 822 – Fax. +34 902 199 667

KLEIN ibérica, s.a.® se reserva el derecho a efectuar modificaciones en el producto, sin previo aviso. - reserves the right to modify the product without prior notice.
se réserve le droit de modifier ses produits sans avoir à le communiquer préalablement. - es reserva el dret de fer modificacions al producte, sense avís previ.

UnikGlass® 90

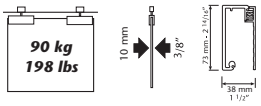

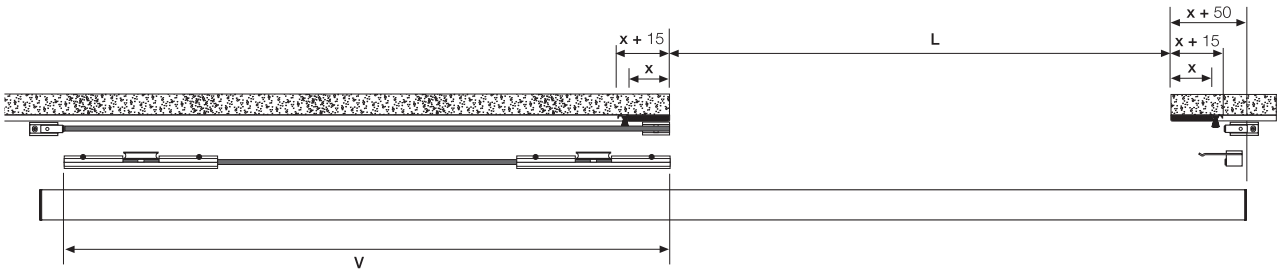

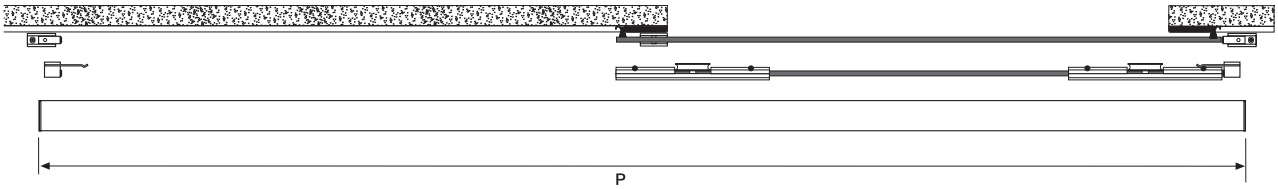

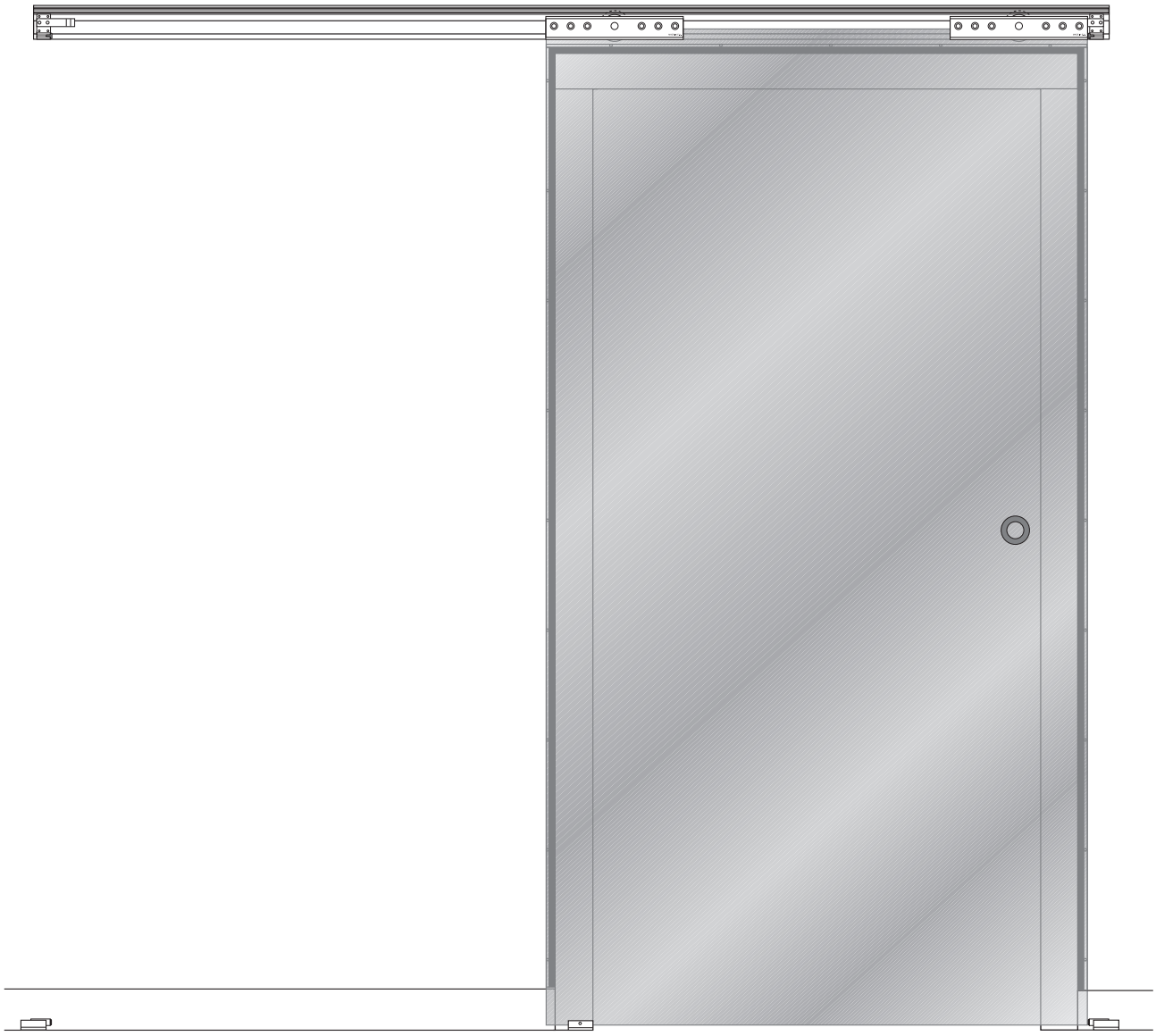

KLEIN ibérica, s.a.® Edificio KLEIN - Polígono Industrial Can Cuyàs – Crta. N.150 a Sabadell Km. 1 – 08110 MONTCADA I REIXAC (Barcelona – Spain) - Atención al Cliente +34 902 310 350 – Customer Service +34 902 199 822 – Fax. +34 902 199 667

KLEIN ibérica, s.a.® se reserva el derecho a efectuar modificaciones en el producto, sin previo aviso. - reserves the right to modify the product without prior notice.
se réserve le droit de modifier ses produits sans avoir à le communiquer préalablement. - es reserva el dret de fer modificacions al producte, sense avís previ.